総　　括　　表

費目・工種・種別・細目	数量	単位	単価	金額	明細単価番号	摘要
工事費	1.000	式			H000020	
本工事費	1.000	式			H000030	
小型固定式クレーン設置工事	1.000	式			K0001	
消費税相当額(工事費)					R1000101	
合計					R100010	

本 工 事 費 内 訳 書

費目・工種・種別・細目	数量	単位	単価	金額	明細単価番号	摘要
小型固定式クレーン設置工事	1.000	式			K0001	
本体設備工	1.000	式			U	
船舶用油圧式クレーン TM-ZR304MR(EF)	2.000	基			L0001	
電動パワーユニット(11KW) TM-ZR304MR(EF)対応	2.000	基			L0002	
ポンプ用ホース Pポート　PT3/4	2.000	式			L0003	
タンク用ホース Tポート　PT1″	2.000	式			L0004	
ドレン用ホース Drポート　φ10	2.000	式			L0005	
クレーン基礎工	1.000	式			U	
車止撤去 合成樹脂製、角型鋼管製	8.400	m			SG491-0001 施　1 号 P14	
構造物とりこわし工 鉄筋構造物 人力施工	0.600	m3			SG944-0001 施　2 号 P15	
鉄筋① SD345、D13、L=2,600mm	16.000	本			L0006	
鉄筋② SD345、D13、L=1, 750mm	10.000	本			L0007	

本 工 事 費 内 訳 書

費目・工種・種別・細目	数量	単位	単価	金額	明細単価番号	摘要
アーク溶接(手動) 陸上　突合開先V型　下向き	3.200	m			SG881-0001 施　3 号 P16	
アンカー筋 一体加工	2.000	組			L0008	
木製型枠組立組外(重力式) 陸上施工	8.400	㎡			SG606-0001 施　4 号 P17	
コンクリート打設(陸上) ミキサー車	2.800	m3			SG615-0001 施　5 号 P18	
電動パワーユニット基礎工	1.000	式			U	
鉄筋③ SD345、D13、L=400mm	16.000	本			L0009	
鉄筋④ SD345、D13、L=1,000mm	6.000	本			L0010	
鉄筋⑤ SD345、D13、L=700mm	8.000	本			L0011	
コンクリート削孔(電動ハンマドリル) 30mm以上200mm未満	16.000	孔			SP224410-0001 Ｐ　1 号 P22	
ケミカルアンカー D13用	16.000	本			L0017	
伸縮目地 瀝青質系	0.480	㎡			SG607-0001 施　6 号 P19	
木製型枠組立組外(重力式) 陸上施工	1.680	㎡			SG606-0001 施　4 号 P17	

本 工 事 費 内 訳 書

費目・工種・種別・細目	数量	単位	単価	金額	明細単価番号	摘要
コンクリート打設(陸上) ミキサー車	0.440	m3			SG615-0001 施 5 号 P18	
車止め復旧工	1.000	式			U	
鉄筋⑥ SD345、D13、L=500mm	22.000	本			L0014	
鉄筋⑦ SD345、D13、L=1,935mm	2.000	本			L0015	
鉄筋⑧ SD345、D13、L=1,064mm	2.000	本			L0016	
鉄筋⑨ SD345、D13、L=936mm	2.000	本			L0013	
コンクリート削孔(電動ハンマドリル) 30mm以上200mm未満	44.000	孔			SP224410-0001 P 1 号 P22	
ケミカルアンカー D13用	44.000	本			L0012	
木製型枠組立組外(重力式) 陸上施工	1.240	㎡			SG606-0001 施 4 号 P17	
コンクリート打設(陸上) ミキサー車	0.110	m3			SG615-0001 施 5 号 P18	
電気設備工	1.000	式			U	
電気設備工事費	1.000	式			L0018	

本 工 事 費 内 訳 書

費目・工種・種別・細目	数量	単位	単価	金額	明細単価番号	摘要
管路土工 コンクリート舗装部	24.100	m			D0001 代 1 号 P12	
直接工事費計					P100010	
共通仮設費計	1.000	式			H400010	
共通仮設費(積上げ)	1.000	式			H500010	
回航･えい航費	1.000	式			H625010	
運搬費	1.000	式			H600010	
準備費	1.000	式			H600020	
事業損失防止施設費	1.000	式			H600090	
安全費	1.000	式			H600040	
役務費	1.000	式			H600050	
技術管理費	1.000	式			H600060	
水雷･傷害等保険料	1.000	式			H625020	

本 工 事 費 内 訳 書

費目・工種・種別・細目	数量	単位	単価	金額	明細単価番号	摘要
営繕費	1.000	式			H600070	
現場環境改善費	1.000	式			H600080	
共通仮設費(率化)	1.000	式			H400020	
共通仮設費率分	1.000	式			R205030	
現場環境改善費率分	1.000	式			R205060	
純工事費	1.000	式			H300010	
現場管理費計	1.000	式			H305030	
現場管理費(積上げ)	1.000	式			H405030	
現場管理費率分	1.000	式			R205040	
工期延長等に伴う増加費用(積上げ)	1.000	式			H605030	
工期延長等に伴う増加費用率分	1.000	式			R205070	
工事原価	1.000	式			H200011	

本 工 事 費 内 訳 書

費目・工種・種別・細目	数量	単位	単価	金額	明細単価番号	摘要
一般管理費等	1.000	式			R205050	
契約保証に係る補正額	1.000	式			R205051	
積上分(諸経費対象額外)	1.000	式			H220040	
工事価格	1.000	式			H100010	
消費税等相当額	1.000	式			R200010	
合計					R200020	

【 第　1 号 代価表(D0001) 】

管路土工 コンクリート舗装部　　1　　m 当

名　称・規　格	数　量	単位	単　価	金　額	明細単価番号	摘　要
舗装版切断 ｺﾝｸﾘｰﾄ舗装版 ｺﾝｸﾘｰﾄ舗装版厚15cmを超え30cm以下	2.000	m			SP430510-0002 P　2 号 P24	
舗装版破砕 ｺﾝｸﾘｰﾄ舗装 騒振対策不要 積込有り 舗装厚15cmを超え35cm以下	0.500	m2			SP430310-0001 P　3 号 P26	
上層路盤(車道･路肩部) 再生粒度調整砕石	0.500	m2			SP410040-0001 P　4 号 P28	
人力舗設 平均舗装厚20cm以上	0.500	m2			S4402-0001 施　7 号 P20	
差筋 SD345 D13mm×400mm	4.000	本			L0019	
コンクリート削孔(電動ハンマドリル) 30mm以上200mm未満	4.000	孔			SP224410-0001 P　1 号 P22	
計					P0000001	
単位当たり					P0000002	

【 第　1 号 施工単価表(SG491-0001) 】

車止撤去 合成樹脂製、角型鋼管製　　100　　m 当

(　　,漁港歩掛 P.3-17-19　　)

名　称・規　格	数　量	単位	単　価	金　額	明細単価番号	摘　要
防舷材・車止撤去工(港湾)車止撤去[手間] 合成樹脂製　角形鋼管製	100.000	m			T0050912	
計					P0000001	
単位当たり					P0000002	
[条件] [YY] = 0.000　■ 歩掛説明 ■　[A] = 1　区分(1) 合成樹脂製、角型鋼管製 [G] = 2　歩掛ページ 漁港歩掛 P.3-17-19						

【 第　2 号 施工単価表(SG944-0001) 】

構造物とりこわし工 鉄筋構造物 人力施工　10　m3 当

(時間的制約を受ける　,夜間作業しない 漁港歩掛 P.3-17-3　)

名　称・規　格	数　量	単位	単　価	金　額	明細単価番号	摘　要
構造物とりこわし工 昼間施工[手間のみ] 鉄筋構造物　人力施工　時間的制約受	10.000	m3			TH00001331	
計					P0000001	
単位当たり					P0000002	
[条件] [YY] = 0.000　■　歩掛説明　■ [B] = 2　施工区分 人力施工 [D] = 2　夜間作業の有無 夜間作業しない			[A] = 2　構造物種別 鉄筋構造物 [C] = 2　時間的制約状況の程度 時間的制約を受ける [E] = 2　施工歩掛ページ 漁港歩掛 P.3-17-3			

【 第　3 号 施工単価表(SG881-0001) 】

アーク溶接(手動) 陸上　突合開先V型　下向き　5　m 当

(　,漁港歩掛 P.3-19-5　)

名　称・規　格	数　量	単位	単　価	金　額	明細単価番号	摘　要
現場鋼材溶接工(港湾) 手動ｱｰｸ溶接[材工共] 突き合せ (V型) 陸上 6mm以上１2mm未満	4.900	m			T0050700	
計					P0000001	
単位当たり					P0000002	
[条件] [YY] = 0.000　■ 歩掛説明 ■　[A] = 1 施工区分 陸上 [C] = 1 継手の種類 突合開先V型　[M] = 3 溶接姿勢 下向き [B1] = 2 板厚(突合開先Ｖ型のとき) 板厚7.0mm　[K] = 2 溶接延長 5m未満 [F] = 0.000 日 ｸﾚｰﾝの所要日数　[J] = 2 歩掛ページ 漁港歩掛 P.3-19-5						

【 第　4 号 施工単価表(SG606-0001) 】

木製型枠組立組外(重力式) 陸上施工　　100　㎡ 当

(　　,漁港歩掛 P.3-6-12　　)

名　称・規　格	数　量	単位	単　価	金　額	明細単価番号	摘　要
型枠工（港湾）　上部工　［材工共］ 重力式　クレーン抜き　木製型枠	100.000	m２			T0050162	
ラフテレーンクレーン賃料 ［油圧伸縮ジブ型］16t吊	1.000	日			Ts709030	
計					P0000001	
単位当たり					P0000002	
［条件］ ［YY］= 0.000　■　歩掛説明　■　［A］= 1　施工区分 陸上施工 ［C2］= 1　ｸﾚｰﾝ規格 ﾗﾌﾃﾚｰﾝｸﾚｰﾝ (油)16t吊　［H］= 2　歩掛ページ 漁港歩掛 P.3-6-12						

【 第　5 号 施工単価表(SG615-0001) 】

コンクリート打設(陸上) ミキサー車　　10　　m3 当

(　　,漁港歩掛 P.3-6-26　　)

名　称・規　格	数　量	単位	単　価	金　額	明細単価番号	摘　要
生コンクリート 24-12-20.	10.200	m3			T0004410	
ｺﾝｸﾘ打設工（港湾）上部工　陸上施工 ｺﾝｸﾘｰﾄ運搬別途 ﾐｷｻｰ車から直接［手間のみ］	10.000	ｍ３			T0050213	
計					P0000001	
単位当たり					P0000002	
［条件］ ［YY］= 0.000　■　歩掛説明　■　［A］= 1　構造物種別 鉄筋構造物 ［B］= 3　打設区分 ミキサー車　［E］= T0004410 生コンクリート規格 ［I］= 1　材料割増の有無 割増有り　［J］= 2　歩掛ページ 漁港歩掛 P.3-6-26						

【 第　6 号 施工単価表(SG607-0001) 】

伸縮目地 瀝青質系　　100　　㎡ 当

(　　,漁港歩掛 P.3-6-24　　)

名　称・規　格	数　量	単位	単　価	金　額	明細単価番号	摘　要
伸縮目地工（港湾）　[材工共] 瀝青系	100.000	m２			T0050540	
計					P0000001	
単位当たり					P0000002	
[条件] [YY] = 0.000　■　歩掛説明　■　[A] = 1　規格 瀝青質系 [C] = 2　歩掛ページ 漁港歩掛 P.3-6-24						

【 第　7 号 施工単価表(S4402-0001) 】

人力舗設 平均舗装厚20cm以上　100　m2 当

(　,昼間(亜熱帯割増) Ⅳ－1－⑤－5　)

名　称・規　格	数　量	単位	単　価	金　額	明細単価番号	摘　要
世話役 (一般土木)(昼間)	1.950	人			TR025000	定:1
特殊作業員 (昼間)	6.062	人			TR001000	定:1
普通作業員 (昼間)	11.537	人			TR002000	定:1
諸雑費	18.000	%			T0000009	定:A 参:1
諸雑費	1.000	式			Z4000004	
計					P0000001	
単位当たり					P0000002	
[条件] [YY] = 0.000　■ 歩掛説明 ■　[A] = 2 平均舗装厚 平均舗装厚20cm以上 [D] = 1 作業時間帯 昼間(亜熱帯割増)　[E] = 1 施工歩掛ページ Ⅳ－1－⑤－5						

【 第　1 号 施工パッケージ(SP224410-0001) 】

コンクリート削孔(電動ハンマドリル)　30mm以上200mm未満

(　　,昼間(亜熱帯割増有) Ⅱ-2-⑮-2　　)　1.000　孔 当り

名　称・規　格	構成比(%)	基準地区単価	積算地区単価	明細単価番号	摘　要
【機械】	2.15				
発動発電機賃料[ガソリン駆動] 2kVA	1.03			TS708700	
その他[電動ﾊﾝﾏﾄﾞﾘﾙ] 穴あけ能力φ38~40mm	0.72			TM0000269400	
その他(機械)					
【労務】	95.53				
特殊作業員 (昼間)	45.54			TR501000	
普通作業員 (昼間)	18.55			TR502000	
世話役 (一般土木)(昼間)	13.59			TR525000	
その他(労務)					
【材料】	2.32				
ガソリン レギュラー	1.89			T0007220	
その他(材料)					

【 第　1 号 施工パッケージ(SP224410-0001) 】　　(続　き)

コンクリート削孔(電動ハンマドリル)　30mm以上200mm未満

(　　,昼間(亜熱帯割増有) Ⅱ-2-⑮-2　　)　1.000　孔 当り

名　称・規　格	構成比(%)	基準地区単価	積算地区単価	明細単価番号	摘　要
【端数調整】					
標準単価＝ 684.28 積算単価(P')＝ 873.60(有効数字4桁(5桁目以降切上げ))					
[条件] [J01] = 1　削孔深さ 30mm以上200mm未満　　[X1] = 1　作業時間帯 昼間(亜熱帯割増有) [Y2] = 1　建設機械賃料長期補正 あり　　[Z1] = 1.000　労務補正係数 [Z2] = 1.000　機械損料補正係数					
[積算単価計算式] P'＝ 684.28 × {					
＋(1.03／100×731.00／455.00＋0.72／100×267.00／267.00)×2.15／(1.03＋0.72) ＋(45.54／100×36,340.00／28,300.00＋18.55／100×29,710.00／25,400.00＋13.59／100×44,630.00／31,000.00)×95.53／(45.54＋18.55＋13.59) ＋(1.89／100×138.00／154.00)×2.32／1.89					
＋(100－2.15－95.53－2.32)／100} ＝ 873.60					

【 第　2 号 施工パッケージ(SP430510-0002) 】

舗装版切断 ｺﾝｸﾘｰﾄ舗装版　ｺﾝｸﾘｰﾄ舗装版厚15cmを超え30cm以下

(,昼間(亜熱帯割増有) Ⅳ-3-③-2) 1.000 m 当り

名　称・規　格	構成比(%)	基準地区単価	積算地区単価	明細単価番号	摘　要
【機械】	10.52				
ｺﾝｸﾘｰﾄｶｯﾀ[ﾊﾞｷｭｰﾑ式(超低騒音型)・湿式] 切削深30cm級ﾌﾞﾚｰﾄﾞ径φ75cm	7.16			TM8000020300	
その他(機械)					
【労務】	38.34				
特殊作業員 (昼間)	13.07			TR501000	
世話役 (一般土木)(昼間)	7.15			TR525000	
普通作業員 (昼間)	5.86			TR502000	
その他(労務)					
【材料】	51.14				
コンクリートカッタ （ブレード）径30インチ	23.06			TP000056	
コンクリートカッタ（ブレード） 径22ｲﾝﾁ	15.81			T0010620	
コンクリートカッタ（ブレード） 径14インチ	9.67			TP000256	

【 第　2 号 施工パッケージ(SP430510-0002) 】　　(続　き)

舗装版切断 ｺﾝｸﾘｰﾄ舗装版　ｺﾝｸﾘｰﾄ舗装版厚15cmを超え30cm以下

(　　,昼間(亜熱帯割増有) Ⅳ-3-③-2　　)　1.000　m 当り

名　称・規　格	構成比(%)	基準地区単価	積算地区単価	明細単価番号	摘　要
ガソリン レギュラー	1.77			T0007220	
その他(材料)					
【端数調整】					
標準単価＝ 3,232.40 積算単価(P')＝ 2,898.00(有効数字4桁(5桁目以降切上げ))					
[条件] [J01] = 2　舗装版種別 ｺﾝｸﾘｰﾄ舗装版　[J03] = 2　ｺﾝｸﾘｰﾄ舗装版厚 15cmを超え30cm以下 [K01] = 2,400.000 円　コンクリートカッタφ30単価(枚)　[K02] = 0.000　コンクリートカッタφ14単価(枚) [X1] = 1　作業時間帯 昼間(亜熱帯割増有)　[Z1] = 1.000　労務補正係数 [Z2] = 1.000　機械損料補正係数					
[積算単価計算式] P'＝ 3,232.40 × {					
＋(7.16／100×14,500.00／14,500.00)×10.52／7.16 ＋(13.07／100×36,340.00／28,300.00＋7.15／100×44,630.00／31,000.00＋5.86／100×29,710.00／25,400.00)×38.34／(13.07＋7.15＋5.86) ＋(23.06／100×2,400.00／124,000.00＋15.81／100×89,500.00／85,200.00＋9.67／100×54,600.00／52,100.00＋1.77／100×138.00／154.00)×51.14／(					
＋(100－10.52－38.34－51.14)／100} ＝ 2,898.00					

【 第　3 号 施工パッケージ(SP430310-0001) 】

舗装版破砕 ｺﾝｸﾘｰﾄ舗装 騒振対策不要　積込有り 舗装厚15cmを超え35cm以下

(障害無し　,昼間(亜熱帯割増有) Ⅳ-3-②-3　)　1.000　m2 当り

名　称・規　格	構成比(%)	基準地区単価	積算地区単価	明細単価番号	摘　要
【機械】	20.16				
ﾊﾞｯｸﾎｳ(ｸﾛｰﾗ型)後方超小旋回･超低騒音 山積0.45m3(平積0.35m3)	11.62			TS709291	
油圧ブレーカ ﾊﾞｹｯﾄ0.4m3対応 ｱﾀｯﾁﾒﾝﾄのみ	7.96			TS709560	
その他(機械)					
【労務】	73.90				
運転手 (特殊)(昼間)	29.90			TR514000	
普通作業員 (昼間)	26.25			TR502000	
世話役 (一般土木)(昼間)	15.60			TR525000	
その他(労務)					
【材料】	5.94				
軽油	5.77			T0007230	
その他(材料)					

【 第　3 号 施工パッケージ(SP430310-0001) 】　　(続　き)

舗装版破砕 ｺﾝｸﾘｰﾄ舗装 騒振対策不要　積込有り 舗装厚15cmを超え35cm以下

(障害無し　　,昼間(亜熱帯割増有) Ⅳ-3-②-3　　)　1.000　m2 当り

名　称・規　格	構成比(%)	基準地区単価	積算地区単価	明細単価番号	摘　要
【端数調整】					
標準単価＝ 820.47 積算単価(P')＝ 984.30(有効数字4桁(5桁目以降切上げ))					
[条件] [J01] = 2　舗装版種別 ｺﾝｸﾘｰﾄ舗装版	[J02] = 1　障害等の有無 無し				
[J03] = 1　騒音振動対策 不要 [J06] = 1　積込作業の有無 有り [Y2] = 1　建設機械賃料長期補正 あり	[J04] = 6　舗装版厚 15cmを超え35cm以下 [X1] = 1　作業時間帯 昼間(亜熱帯割増有) [Z1] = 1.000　労務補正係数				
[積算単価計算式] P'＝ 820.47 × {					
＋(11.62／100×7,930.00／6,460.00＋7.96／100×12,000.00／10,500.00)×20.16／(11.62＋7.96) ＋(29.90／100×33,050.00／28,900.00＋26.25／100×29,710.00／25,400.00＋15.60／100×44,630.00／31,000.00)×73.90／(29.90＋26.25＋15.60) ＋(5.77／100×138.00／138.00)×5.94／5.77					
＋(100－20.16－73.90－5.94)／100} ＝ 984.30					

【 第　4 号 施工パッケージ(SP410040-0001) 】

上層路盤(車道･路肩部)　再生粒度調整砕石

(1層施工 全仕上り厚150mm　,昼間(亜熱帯割増有) Ⅳ-1-①-9　)　1.000　m2 当り

名　称 ・ 規　格	構成比(%)	基準地区単価	積算地区単価	明細単価番号	摘　要
【機械】	11.57				
ﾓｰﾀｸﾞﾚｰﾀﾞ[土工用･排対型(2014年規制)] ﾌﾞﾚｰﾄﾞ幅3.1m	7.99			TM22000009900	
ロードローラ賃料(マカダム) 10～12t	1.00			TS708010	
タイヤローラ賃料 質量13～14t (排2011、2014・超低含)	0.99			TS708125	
その他(機械)					
【労務】	37.08				
運転手 (特殊)(昼間)	16.31			TR514000	
普通作業員 (昼間)	5.97			TR502000	
特殊作業員 (昼間)	5.32			TR501000	
世話役 (一般土木)(昼間)	4.37			TR525000	
その他(労務)					
【材料】	51.35				

【 第　4 号 施工パッケージ(SP410040-0001) 】　　(続　き)

上層路盤(車道･路肩部)　再生粒度調整砕石

(1層施工 全仕上り厚150mm　　,昼間(亜熱帯割増有) Ⅳ-1-①-9　　)　1.000　m2 当り

名　称・規　格	構成比(%)	基準地区単価	積算地区単価	明細単価番号	摘　要
再生粒調砕石 RM-40	47.84			T0013760	
軽油	3.03			T0007230	
その他(材料)					
【端数調整】					
標準単価＝ 637.83 積算単価(P')＝ 1,172.00(有効数字4桁(5桁目以降切上げ))					
[条件] [J01] = 2　材料 再生粒度調整砕石 RM-40　　[J04] = 150.000 mm　全仕上り厚 [J05] = 1　施工区分 1層施工　　[K06] = T0013760 砕石規格 [X1] = 1　作業時間帯 昼間(亜熱帯割増有)　　[Y2] = 1　建設機械賃料長期補正 あり [Z1] = 1.000　労務補正係数　　[Z2] = 1.000　機械損料補正係数					
[積算単価計算式] P'＝ 637.83 × {					
＋(7.99／100×37,600.00／37,600.00＋1.00／100×5,290.00／4,480.00＋0.99／100×5,260.00／4,550.00)×11.57／(7.99＋1.00＋0.99) ＋(16.31／100×33,050.00／28,900.00＋5.97／100×29,710.00／25,400.00＋5.32／100×36,340.00／28,300.00＋4.37／100×44,630.00／31,000.00)×37. ＋(47.84／100×615,000.00／240,000.00＋3.03／100×138.00／138.00)×51.35／(47.84＋3.03)					
＋(100－11.57－37.08－51.35)／100} ＝ 1,172.00					

[工事名] 令和8年度糸満漁港水産作業等軽労化機能整備工事

工　事　明　細　書

種　別・内　訳	形　状・寸　法	数　量	単 位	単　　価	金　　額	備　　考
直接工事費		1	式			
配線工		1	式			
ころがし配線	EM-CET22sq	72.4	m			施工 第 1 号表
管内配線	EM-CET22sq	39.6	m			施工 第 2 号表
配管工		1	式			
厚鋼電線管	G36	11.6	m			施工 第 3 号表
波付硬質合成樹脂管	FEP40	28.0	m			施工 第 4 号表
電線管 (接続材)	異種管接続材	2.0	個			
管路土工		1	式			
地中管路	構内 GL-600	24.1	m			施工 第 5 号表
プルボックス設置工		1	式			

[工事名] 令和8年度糸満漁港水産作業等軽労化機能整備工事

工　事　明　細　書

種　別・内　訳	形　状・寸　法	数　量	単 位	単　　価	金　　額	備　　考
プルボックス	250×250×200 SUS WP	1.0	個			施工 第 7 号表
直接工事費計		1	式			

施 工 代 価 表

施工　第　1　号表

［名 称］　配線工

100　m　当り

［規格1］　ころがし配線　　［規格2］　40mm以下

名　称・規　格・摘　要	数　量	単　位	単　　価	金　　額	備　　考
EM-CET22sq 600Vトリップレックス形架橋ポリエチレン絶縁耐燃性ポリエチレンシースケーブル	100.000	m			
電工	6.200	人			
計					
1 m 単 位 当 り 採 用 価 格					

施 工 代 価 表

施工　第　2　号表

［名 称］　配線工

100　m　当り

［規格1］　管内配線　　［規格2］　40mm以下

名　称・規　格・摘　要	数　量	単　位	単　　価	金　　額	備　　考
EM-CET22sq 600Vトリップレックス形架橋ポリエチレン絶縁耐燃性ポリエチレンシースケーブル	100.000	m			
電工	12.500	人			
計					
1 m 単 位 当 り 採 用 価 格					

施 工 代 価 表

施工　第　3　号表

［名 称］　配管工

100　m　当り

［規格1］　厚鋼電線管　　［規格2］36mm以下

名　称・規　格・摘　要	数　量	単　位	単　　価	金　　額	備　　考
G36 鋼製電線管	100.000	m			
電工	21.250	人			
計					
1 m 単 位 当 り 採 用 価 格					

施 工 代 価 表

施工　第　4　号表

［名 称］　配管工

100　m　当り

［規格1］　波付硬質合成樹脂管　　［規格2］50mm以下

名　称・規　格・摘　要	数　量	単　位	単　　価	金　　額	備　　考
FEP40 波付硬質合成樹脂管	100.000	m			
電工	3.250	人			
計					
1 m 単 位 当 り 採 用 価 格					

施 工 代 価 表

施工　第　5　号表

1　m　当り

［名 称］　管路土工

［規格1］　構内　　［規格2］

名　称・規　格・摘　要	数　量	単　位	単　　価	金　　額	備　　考
床堀 標準バックホウ	0.250	m3			
保護砂	0.100	m3			
埋戻し	0.080	m3			
残土処理 標準バックホウ積込、運搬5.5km以下	0.180	m3			
埋設表示シート	1.000	m			
単 位 当 り 採 用 価 格					

施 工 代 価 表

施工　第　6　号表

［名 称］　埋設表示シート

100　m　当り

［規格1］　150W×2倍　　［規格2］

	数　量	単　位	単　　価	金　　額	備　　考
埋設表示シート W150mm 2倍	100.000	m			
電工	0.500	人			
計					
1 m 単 位 当 り 採 用 価 格					

施 工 代 価 表

施工　第　7　号表

［名 称］　プルボックス設置工

100　m　当り

［規格1］　プルボックス　　［規格2］　250×250×200

名　称・規　格・摘　要	数　量	単　位	単　　価	金　　額	備　　考
プルボックス 250×250×200　SUS　WP	1.000	個			
電工	0.438	人			
単 位 当 り 採 用 価 格					

数　量　計　算　書

【小型固定式クレーン】

数　量　計　算　書

名　称	材　料	計　算　式	数　量	単位
		小型固定式クレーン 数量総括		
		本体設備工		
船舶用油圧式 クレーン	TM-ZR304MR(EF)	※ラジコン、水抜きプレート付 2	2	基
電動パワー ユニット(11KW)	TM-ZR304MR(EF) 対応	2	2	基
ポンプ用 ホース	Pポート PT3/4	2	2	式
タンク用 ホース	Tポート PT1″	2	2	式
ドレン用 ホース	Drポート φ10	2	2	式
		クレーン基礎工		
車止撤去		別紙数量計算書より 4.2 × 2 箇所	8.4	m
上部工取壊し	人力施工	別紙数量計算書より 0.3 × 2 箇所	0.6	m3
鉄筋① SD345	D13 2,600ｍｍ	別紙数量計算書より 8 × 2 箇所	16	本
鉄筋② SD345	D13 1,750ｍｍ	別紙数量計算書より 5 × 2 箇所	10	本
溶接 下向き	突合せ開先 V型	別紙数量計算書より 1.6 × 2 箇所	3.2	m
アンカー筋	一体加工	別紙数量計算書より 1 × 2 箇所	2	組
型枠		別紙数量計算書より 4.2 × 2 箇所	8.4	m2
コンクリート	24-12-20	別紙数量計算書より 1.4 × 2 箇所	2.8	m3
		電動パワーユニット基礎工		
鉄筋③ SD345	D13 400mm	別紙数量計算書より 8 × 2 箇所	16	本
鉄筋④ SD345	D13 1,000mm	別紙数量計算書より 3 × 2 箇所	6	本
鉄筋⑤ SD345	D13 700mm	別紙数量計算書より 4 × 2 箇所	8	本
削孔	φ16mm 100mm	別紙数量計算書より 8 × 2 箇所	16	孔
ケミカルアンカー	D13用	別紙数量計算書より 8 × 2 箇所	16	本
目地材	エラスタイト	別紙数量計算書より 0.24 × 2 箇所	0.48	m2
型枠		別紙数量計算書より 0.84 × 2 箇所	1.68	m2
コンクリート	24-12-20	別紙数量計算書より 0.22 × 2 箇所	0.44	m3

数　量　計　算　書

名　称	材　料	計　算　式	数　量	単位
		車止め復旧工		
鉄筋⑥ SD345	D13 500mm	別紙数量計算書より 22	22	本
鉄筋⑦ SD345	D13 1,935mm	別紙数量計算書より 2	2	本
鉄筋⑧ SD345	D13 1,064mm	別紙数量計算書より 2	2	本
鉄筋⑨ SD345	D13 936mm	別紙数量計算書より 2	2	本
削孔	φ16mm 100mm	別紙数量計算書より 44	44	孔
ケミカルアンカー	D13用	別紙数量計算書より 44	44	本
型枠		別紙数量計算書より 1.24	1.24	m2
コンクリート	24-12-20	別紙数量計算書より 0.11	0.11	m3

数　量　計　算　書

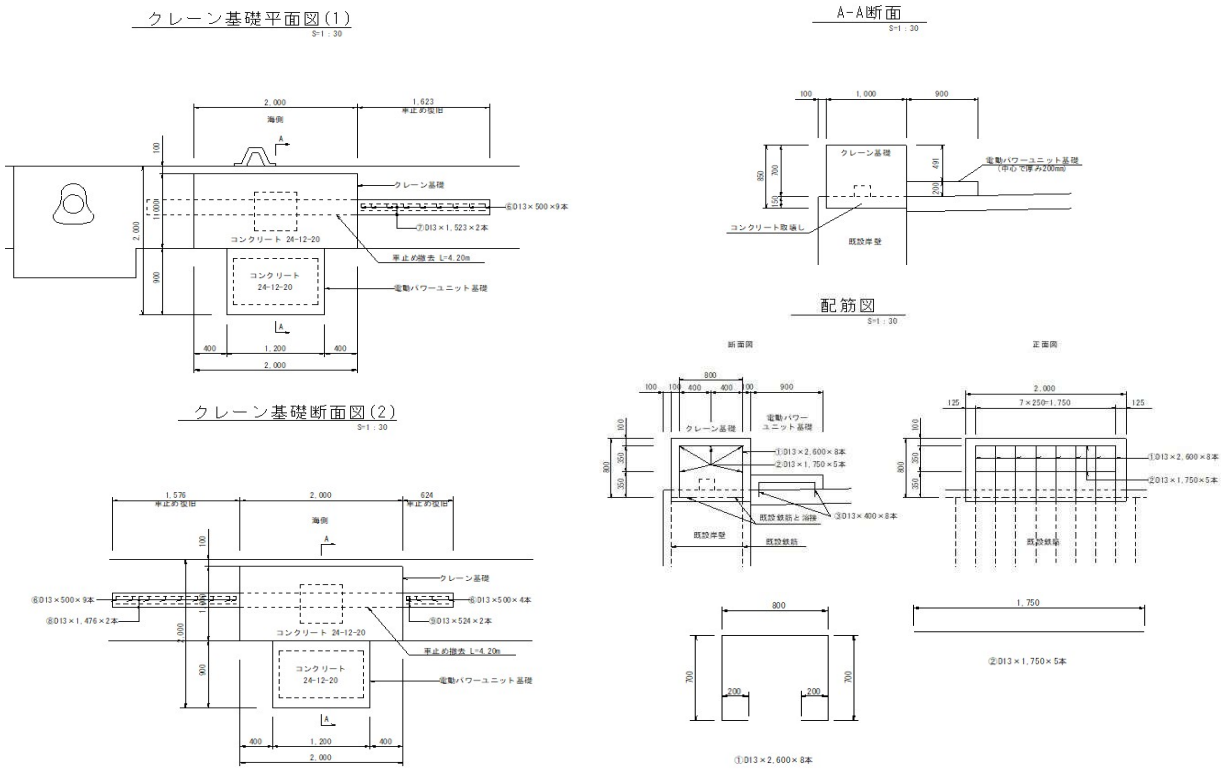

名　称	材　料	計　　算　　式	数　量	単　位
		クレーン基礎工(1)　1箇所当たり		
車止撤去		4.2	4.2	m
上部工取壊し	人力施工	1.00　×　2.00　×　0.15	0.30	m3
鉄筋① SD345	D13 2,600mm	8	8	本
鉄筋② SD345	D13 1,750mm	5	5	本
溶接 下向き	突合せ開先 V型	鉄筋① 0.10　×　8　×　2	1.60	m
アンカー筋	一体加工	1	1	組
型枠		(　1.00　＋　2.00　)　×　0.70　×　2	4.20	m2
コンクリート	24-8-20	B　H　L 1.00　×　0.70　×　2.00	1.40	m3

数　量　計　算　書

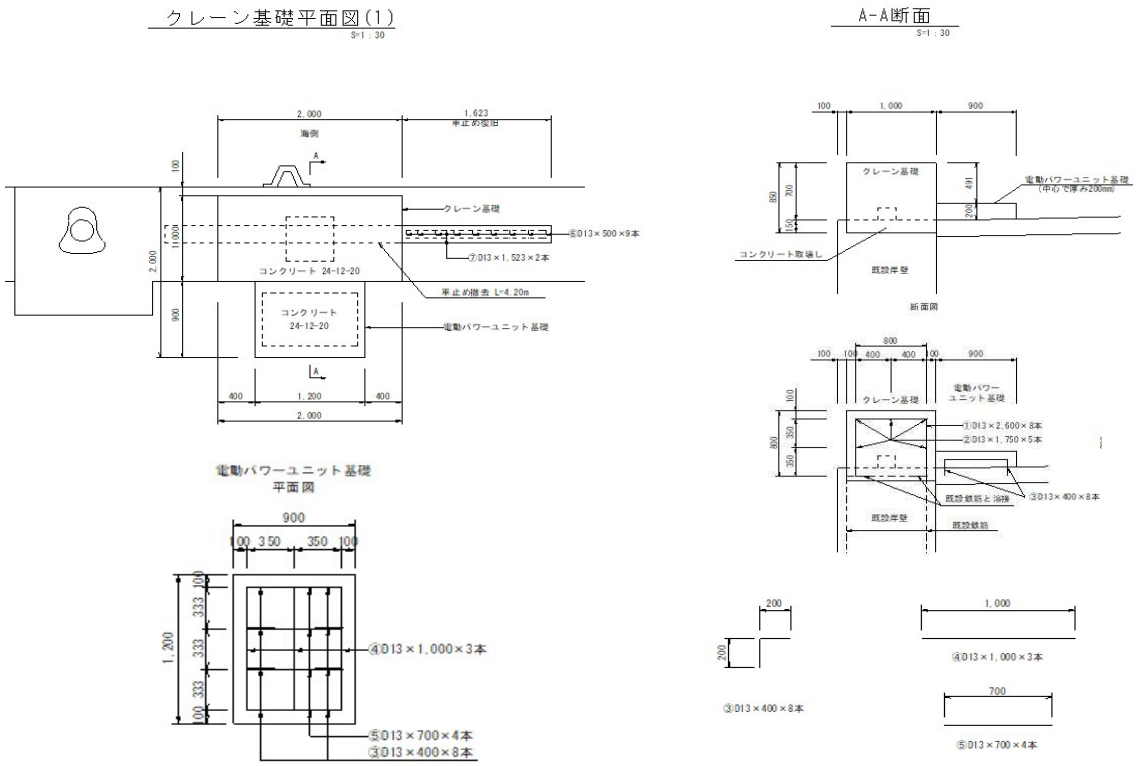

名　称	材　料	計　　算　　式	数　量	単　位
		電動パワーユニット基礎工　1箇所当たり		
鉄筋③ SD345	D13 400mm	8	8	本
鉄筋④ SD345	D13 1,000mm	3	3	本
鉄筋⑤ SD345	D13 700mm	4	4	本
削孔	φ16mm 100mm	鉄筋③ 8	8	孔
ケミカルアンカー	D13用	鉄筋③ 8	8	本
目地材	エラスタイト	1.20　×　0.20	0.24	m2
型枠		(　0.90　＋　1.20　)　× 0.20　× 2	0.84	m2
コンクリート	24-8-20	0.90　×　0.20　×　1.20	0.22	m3

数　量　計　算　書

クレーン基礎平面図(1)
S=1：30

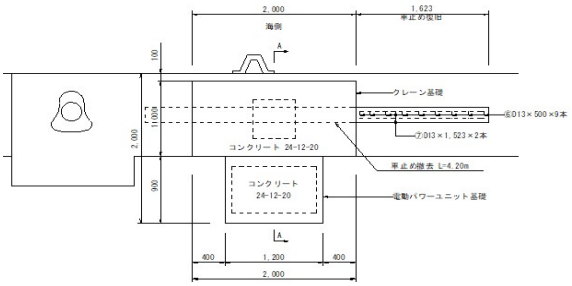

クレーン基礎断面図(2)
S=1：30

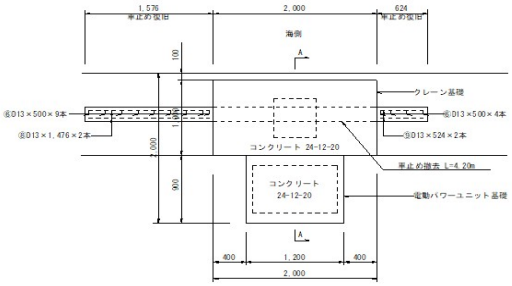

車止め復旧
S=1：5

⑥,⑦,⑧,⑨については防錆処理を行うこと。

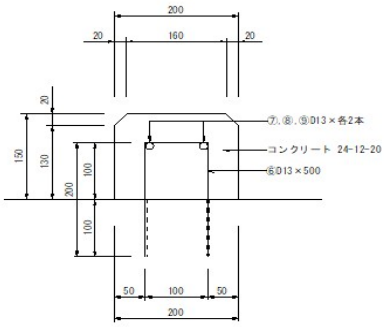

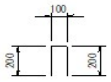

⑥D13×500×22本
(9+9+4=22本)

⑦D13×1,523×2本

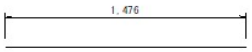

⑧D13×1,476×2本

⑨D13×524×2本

名　称	材　料	計　　算　　式	数　量	単　位
		車止め復旧工　　1箇所当たり		
鉄筋⑥ SD345	D13 500mm	22	22	本
鉄筋⑦ SD345	D13 1,935mm	2	2	本
鉄筋⑧ SD345	D13 1,064mm	2	2	本
鉄筋⑨ SD345	D13 936mm	2	2	本
削孔	φ16mm 100mm	鉄筋③ 22　×　2	44	孔
ケミカルアンカー	D13用	鉄筋③ 22　×　2	44	本
型枠		B　　H 0.20　×　0.15　×　3　＋		
		H　　ΣL 0.15　×　3.823　×　2	1.24	m2
コンクリート	24-8-20	B　　H　　ΣL=3.823m 0.20　×　0.15　×(　1.623　＋　1.576　＋　0.624　)	0.11	m3

数　量　計　算　書

【小型固定式クレーン】

電気設備

・配線工

・配管工

・管路土工

・プルボックス設置工

【数 量 統 括 表 (1/1) 】

工　　種	設 備 名	施 工 場 所	作　業	施工方法	種　　別	名　　称	規　　格	数量	単位	備考
配線工	クレーン設備	糸満漁港	設置	ころがし配線	電力ケーブル	EMケーブル	EM-CET22sq	72.4	m	
			設置	管内配線	電力ケーブル	EMケーブル	EM-CET22sq	39.6	m	
配管工	クレーン設備	糸満漁港	設置	露出	電線管	厚鋼電線管	G36	11.6	m	
			設置	地中埋設	電線管	波付硬質合成樹脂管	FEP40	28.0	m	
			設置	地中埋設	電線管	異種管接続材	G36-FEP40	2.0	個	
管路土工	クレーン設備	糸満漁港	設置	管路掘削	管路	管路	GL-600	24.1	m	
プルボックス設置工	クレーン設備	糸満漁港	設置	プルボックス設置	プルボックス設置	プルボックス	250×250×200SUS	1.0	個	

【数　量　集　計　表（1/4）】

工種：配線工　　設備名：クレーン設備　　施工場所：糸満漁港　　作業：設置

施工方法	種別	名称	規格	合計	内訳																			
					1	2	3	4	5	6	7	8	9	10	11	12	13	14	15	16	17	18	19	20
ころがし配線	電力ケーブル	EMケーブル	EM-CET22sq	72.4	72.4																			
管内配線	電力ケーブル	EMケーブル	EM-CET22sq	39.6		11.6	4.2	23.8																

【数　量　集　計　表（2/4）】

工種：配管工　　設備名：クレーン設備　　施工場所：糸満漁港　　作業：設置

施工方法	種別	名称	規格	合計	内訳																			
					1	2	3	4	5	6	7	8	9	10	11	12	13	14	15	16	17	18	19	20
露出配管	電線管	厚鋼電線管	G36	11.6	11.6																			
地中埋設	電線管	波付硬質合成樹脂管	FEP40	28.0		4.2	23.8																	
地中埋設	電線管	異種管接続材	G36-FEP40	2.0	2.0																			

【数　量　集　計　表 (3/4) 】

工種：管路土工　　設備名：クレーン設備　　施工場所：糸満漁港　　作業：設置

施工方法	種別	名称	規格	合計	内訳																			
					1	2	3	4	5	6	7	8	9	10	11	12	13	14	15	16	17	18	19	20
管路掘削	管路	管路	GL-600	24.1	3.0	21.1																		

【数　量　集　計　表（4/4）】

工種：プルボックス設置工　　設備名：クレーン設備　　施工場所：糸満漁港　　作業：設置

施工方法	種別	名称	規格	合計	内訳																			
					1	2	3	4	5	6	7	8	9	10	11	12	13	14	15	16	17	18	19	20
プルボックス設置	プルボックス設置	プルボックス	250×250×200SUS	1.0	1.0																			

【数 量 拾 い 出 し 表(1/4)】

工種：配線工　　設備名：クレーン設備　　施工場所：糸満漁港　　作業：設置

No.	ｱｲｿﾞﾒ No.	配線区間		配管配線番号	施工方法	名称	規格	合計	内訳									
		自	至															
1	1	動力盤IP-3	PB	1	ころがし配線	EMケーブル	EM-CET22sq	72.4	3.0	33.2	3.0	33.2						
2	1	PB	GL	2	管内配線	EMケーブル	EM-CET22sq	11.6	5.8	5.8								
3	1	GL	PU1	3	管内配線	EMケーブル	EM-CET22sq	4.2	0.6	3.0	0.6							
4	1	GL	PU2	4	管内配線	EMケーブル	EM-CET22sq	23.8	0.6	22.6	0.6							

【数 量 拾 い 出 し 表(2/4)】

工種：配管工　　設備名：クレーン設備　　施工場所：糸満漁港　　作業：設置

No.	ｱｲｿﾒ No.	配線区間		配管配線番号	施工方法	名称	規格	合計	内訳									
		自	至															
1	1	PB	GL	1	露出配管	厚鋼電線管	G36	11.6	5.8	5.8								
	1			1	露出配管	異種管接続材	G36-FEP40	2.0	1.0	1.0								
2	1	GL	PU1	2	地中埋設	波付硬質合成樹脂管	FEP40	4.2	0.6	3.0	0.6							
3	1	GL	PU2	3	地中埋設	波付硬質合成樹脂管	FEP40	23.8	0.6	22.6	0.6							

【数 量 拾 い 出 し 表(3/4)】

工種：管路土工　　設備名：クレーン設備　　施工場所：糸満漁港　　作業：設置

No.	ｱｲｿﾞﾒ No.	配線区間		配管配線番号	施工方法	名称	規格	合計	内訳									
		自	至															
1	4	PB下GL	PU1	1	管路掘削	管路	GL-600	3.0	3.0									
2	4	PU1手前	PU2	2	管路掘削	管路	GL-600	21.1	21.1									

【数 量 拾 い 出 し 表(4/4)】

工種：プルボックス設置工　　設備名：クレーン設備　　施工場所：糸満漁港　　作業：設置

No.	ｱｲｿﾒ No.	配線区間		配管配線番号	施工方法	名称	規格	合計	内訳									
		自	至															
1	4	壁面		1	プルボックス設置	プルボックス	250×250×200SUS	1.0	1.0									

【土木工事　数量拾い出し表】

工　種：　管路土工　　設備名：　クレーン設備　　施工場所：　糸満漁港

No.4	Aタイプ(緑地内)	数 量	1m当り

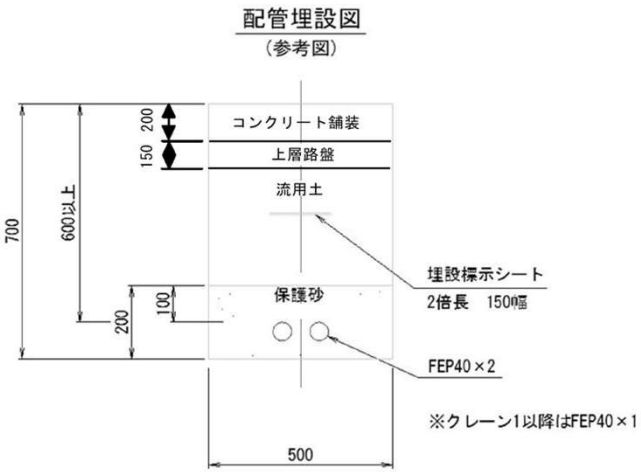

表層20cm　：　コンクリート舗装
路盤15cm　：　クラッシャーラン

床掘	(0.7-0.2)×0.5×1.0	0.25 m3	舗装版切断	1.0×2	2.00 m
保護砂	0.2×0.5	0.10 m3	舗装版破砕	0.5×1.0	0.50 m2
埋戻し	(0.50-0.35)×0.5×1.0	0.08 m3	基礎	0.5×1.0	0.50 m2
残土処理	0.25－0.08	0.18 m3	コンクリート舗装	0.5×1.0	0.50 m2
埋設シート	1	1.000 m	差筋 SD345 D13 L=400mm	4	4 本
			削孔	4	4 箇所